Citernes de Transport du Lait

Transporter en sécurité

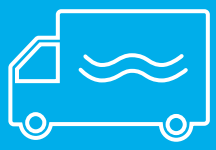

TRANSFERT DU LAIT

Milkplan®
FARMING TECHNOLOGIES

MP CoolMilk Transfer
Refroidissement sur secteur ou par groupe électrogène (CTT500 - 2000lt)

Les citernes frigorifiques de transport du lait MP CoolMilk Transfer sont la solution idéale pour le transport et le refroidissement du lait en toute fiabilité et efficacité. Elles sont proposées en 4 modèles de capacités variant entre 500 et 2000 lt.

Caractéristiques techniques

- Construction robuste de résistance supérieure.
- Parois internes lisses, angles arrondis, soudures parfaites.
- Section elliptique et centre de gravité bas, pour un équilibre amélioré durant le transport du lait.
- En acier inoxydable AISI 304 (DIN 1.4301).
- Double paroi et isolation thermique en mousse de polyuréthane haute densité écologique de type spécial.
- Évaporateur spécialement conçu pour le refroidissement plus efficace du lait, de résistance particulièrement élevée du fait de la soudure au laser.
- Égalisateur de pression inoxydable.
- Vanne de sortie indépendante de type papillon DN50, SMS51 ou Triclamp.
- Système d'agitation intégré, avec possibilité de programmation.
- Agitateur fixé en deux points (au sommet et dans le fond de la cuve).
- Groupe frigorifique haut rendement, construction anti-vibration (compresseur de technologie Scroll), pour 2 ou 4 traites.
- Commande électronique Dixell pour le refroidissement, l'agitation et l'affichage de la température du lait.

Dispositif de lavage et de désinfection

- Dispositif de lavage construit en matériaux de première qualité, résistant à la corrosion même lors de l'utilisation des désinfectants les plus puissants.
- Pompe à eau puissante qui assure le débit continu de l'eau ainsi que la pression d'aspersion adéquate.
- Pompes péristaltiques indépendantes pour l'alimentation en liquides désinfectants dans la quantité requise.
- Lavage efficace des cuves par système d'aspersion et palles rotatives spéciales.
- Commande de lavage (API) aux paramètres entièrement réglables et possibilité de mise à jour du logiciel.

Caractéristiques fonctionnelles

- Facilité d'utilisation et de commande de toutes les fonctions;
- Rendement fiable et longue durée de vie;
- Facilité du nettoyage et du lavage;
- Étanchéité parfaite, pour un transport du lait en toute sécurité.
- Refroidissement efficace et conforme aux normes internationales;

Plus

- Installation de groupe électrogène, pour le refroidissement du lait durant le transport;
- Pompe à lait puissante, inox, 380 V, 230 V ou 12 V, à base inox spéciale;
- Remorque construite en métal galvanisé à chaud, opération automatique, équipée de phares, de freins de remorquage et de garage, de suspensions et de roue de réserve;
- Dispositif de lavage installé directement sur la citerne ou indépendant, installé sur muret (dans ce cas, il peut servir au lavage de plus d'une citerne).

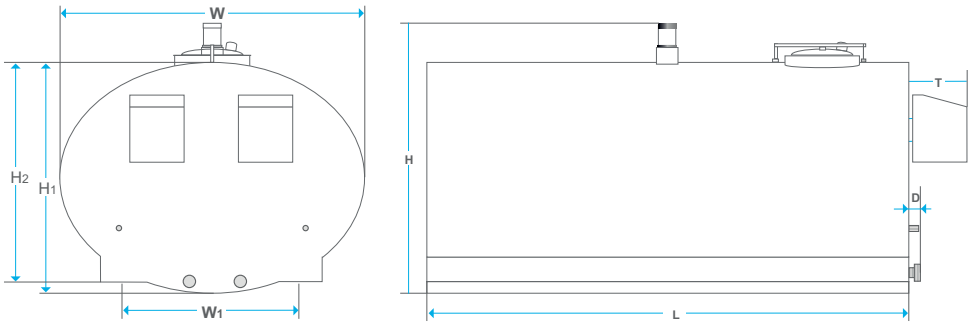

Type	Capacité maximale	W	W1	H1	H2	H	L
CTT 500E	530	990	990	800	765	1055	1250
CTT 1000E	1050	1320	990	1080	1030	1320	1250
CTT 1500E	1580	1320	990	1080	1030	1320	1830
CTT 2000E	2100	1320	990	1080	1030	1320	2400
	lt	mm	mm	mm	mm	mm	mm

MP Milk Transfer
(TT500 - 4.000lt)

Les citernes de transport MP Milk Transfer sont des citernes en acier inoxydable dotées d'une isolation spéciale et qui assurent une température stable pour un délai de 8 à 12 heures. Elles sont proposées en 12 modèles de capacités variant entre 500 et 4000 lt.

Dispositif de lavage et de désinfection

- Dispositif de lavage construit en matériaux de première qualité, résistant à la corrosion même lors de l'utilisation des désinfectants les plus puissants.
- Pompe à eau puissante qui assure le débit continu de l'eau ainsi que la pression d'aspersion adéquate.
- Pompes péristaltiques indépendantes pour l'alimentation en liquides désinfectants dans la quantité requise.
- Commande de lavage (API) aux paramètres entièrement réglables et possibilité de mise à jour du logiciel.

Caractéristiques techniques

- Construction robuste de résistance supérieure.
- Parois internes lisses, angles arrondis, soudures parfaites.
- Double paroi et isolation thermique en mousse de polyuréthane haute densité écologique de type spécial.
- Section elliptique et centre de gravité bas, pour un équilibre amélioré durant le transport du lait.
- En acier inoxydable AISI 304 (DIN 1.4301).
- Égalisateur de pression inoxydable.
- Couvercle en PVC de protection de la sortie de lait, avec chaîne de rétention.
- Trou d'homme inox, étanche, AISI304, Ø 400 mm, surélevée, pour empêcher le débordement.
- Vannes de sortie indépendantes de type papillon DN50, SMS51 ou Triclamp, pour chacun des compartiments.
- Système d'aspersion par boule de lavage (sprayball), pour chaque compartiment.

Caractéristiques fonctionnelles

- Facilité d'installation sur divers types de véhicules.
- Facilité du nettoyage et de la désinfection.
- Étanchéité parfaite, pour un transport du lait en toute sécurité.

Plus

- Tous les types de citernes MP Milk Transfer peuvent être équipés d'une puissante pompe à lait de 380 V, 230 V ou 12 V.
- Installation d'agitateur de lait.
- Dispositif de lavage installé directement sur la citerne ou indépendant, installé sur muret.

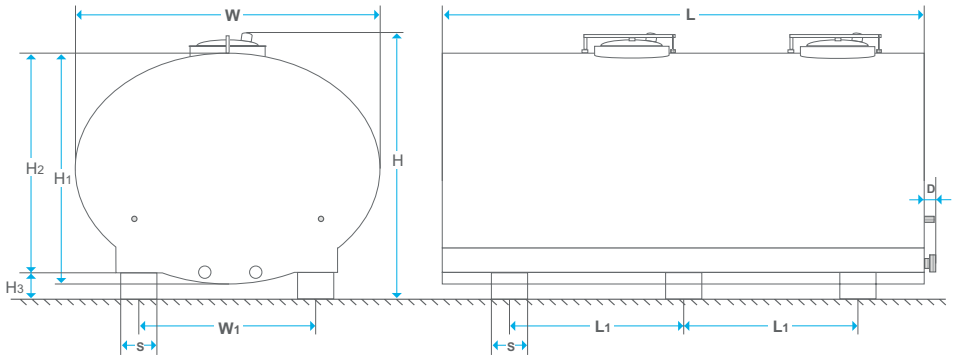

Type	Capacité maximale	W	W1	H1	H2	H3	H	L	L1	Nombre de pieds
TT 500 E	530	990 mm	590	800	765	140	1055	1250	740	4
TT 750 E	800	990	590	800	765	140	1055	1830	1110	4
TT 1000 E	1050	1320	760	1080	1030	140	1320	1250	800	4
TT 1000 E-2	1050	990	590	800	765	140	1055	2400	825	6
TT 1500 E	1580	1320	760	1080	1030	140	1320	1830	1090	4
TT 1500 E-2	1580	990	590	800	765	140	1055	3550	1395	6
TT 2000 E	2100	1320	760	1080	1030	140	1320	2400	825	6
TT 2000 E-2	2100	1320	760	1080	1030	140	1320	2400	825	6
TT 2500 E-2	2600	1320	760	1080	1030	140	1320	2950	1095	6
TT 3000 E-2	3160	1320	760	1080	1030	140	1320	3560	1400	6
TT 3000 E-3	3160	1320	760	1080	1030	140	1320	3560	1400	6
TT 4000 E-3	4180	1320	760	1080	1030	140	1320	4680	1755	6
	lt	mm	mm	mm	mm	mm	mm	mm	mm	

MP CoolMilk Transfer
Refroidissement à l'eau froide (CTT500 - 2 000lt)

Les citernes de transport du lait MP CoolMilk Transfer sont également proposées en version refroidissant le lait à l'eau froide à 1 °C. C'est la solution idéale pour les régions où l'eau froide se trouve en abondance dans le milieu naturel. À titre alternatif, elles peuvent également être utilisées avec l'icebank. Elles sont proposées en 4 modèles de capacités variant entre 500 et 2000 lt.

Dispositif de lavage et de désinfection

- Dispositif de lavage construit en matériaux de première qualité, résistant à la corrosion même lors de l'utilisation des désinfectants les plus puissants.
- Pompe à eau puissante qui assure le débit continu de l'eau ainsi que la pression d'aspersion adéquate.
- Pompes péristaltiques indépendantes pour l'alimentation en liquides désinfectants dans la quantité requise.
- Lavage efficace des cuves par système d'aspersion et palles rotatives spéciales.
- Commande de lavage (API) aux paramètres entièrement réglables et possibilité de mise à jour du logiciel.

Caractéristiques fonctionnelles

- Facilité d'utilisation et de commande de toutes les fonctions ;
- Rendement fiable et longue durée de vie ;
- Économie substantielle d'énergie ;
- Facilité du nettoyage et du lavage ;
- Étanchéité parfaite, pour un transport du lait en toute sécurité ;
- Refroidissement efficace du lait par circulation continue de l'eau et débit stable.

Caractéristiques techniques

- Construction robuste de résistance supérieure.
- Parois internes lisses, angles arrondis, soudures parfaites.
- Section elliptique et centre de gravité bas, pour un équilibre amélioré durant le transport du lait.
- En acier inoxydable AISI 304 (DIN 1.4301).
- Égalisateur de pression inoxydable.
- Système d'agitation intégré, avec possibilité de programmation.
- Agitateur fixé en deux points (au sommet et dans le fond de la cuve).
- Vanne de sortie indépendante de type papillon DN50, SMS51 ou Triclamp.
- Filtre inox de nettoyage de l'eau, de conception spéciale.
- Double paroi et isolation thermique en mousse de polyuréthane haute densité écologique de type spécial.
- Commande électronique Dixell pour le refroidissement, l'agitation et l'affichage de la température du lait.

Plus

- Dispositif de lavage installé directement sur la citerne ou indépendant, installé sur muret (dans ce cas, il peut servir au lavage de plus d'une citerne).
- Remorque construite en métal galvanisé à chaud, opération automatique, équipée de phares, de freins de remorquage et de garage, de suspensions et de roue de réserve ;
- Possibilité de diviser la cuve en deux parties dont l'une est équipée de l'échangeur thermique.
- Pompe à lait et de lavage puissante, inox, 380 V, 230 V ou 12 V, à base inox spéciale.
- Panneau électronique inox de commande de la température et de la pompe à lait.

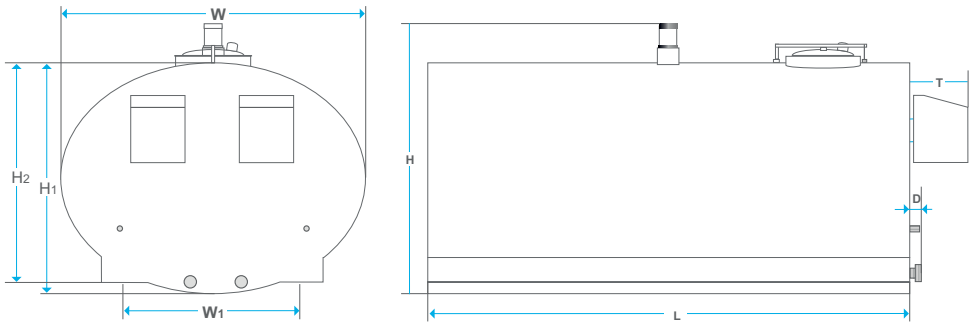

Type	Capacité maximale	W	W1	H1	H2	H	L
CTT 500E	530	990	990	800	765	1055	1250
CTT 1000E	1050	1320	990	1080	1030	1320	1250
CTT 1500E	1580	1320	990	1080	1030	1320	1830
CTT 2000E	2100	1320	990	1080	1030	1320	2400
	lt	mm	mm	mm	mm	mm	mm

3e km route provinciale Lagada - Kolchiko
572 00 Lagadas, Thessalonica Grèce

T/F +30 23940 20400
E sales@milkplan.com

www.milkplan.com